Lumexx

Pendelleuchte Loop Up and Down schoko matt für Magnetline-Adapter

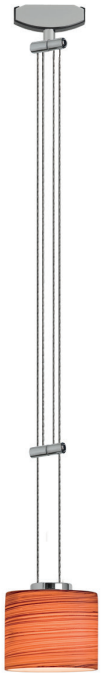

IP 20

Beschreibung

LED-Pendelleuchte Loop Up and Down,
anschlussfertig für Magnetline-Adapter (12V).
Glas durchscheinend.
Sockel GY 6,35 für Stiftsockellampe.
Dimmen über Phasenan- oder abschnittdimmer
abhängig vom verwendeten Konverter.
5 Jahre Garantie.
Lieferung ohne Leuchtmittel.

Technische Daten

Bestell-Nr.	Leuchte	Pendel
Pendelleuchte Loop Up and Down		
2-356-21-3-0	schoko matt	chrom
2-356-21-9-0	schoko matt	silber matt

Magnetline-Adapter (werkseitig vormontiert)

Bestell-Nr.	Ausführung
4-424-20-3	chrom / schwarz
4-424-20-9	silber matt / grau

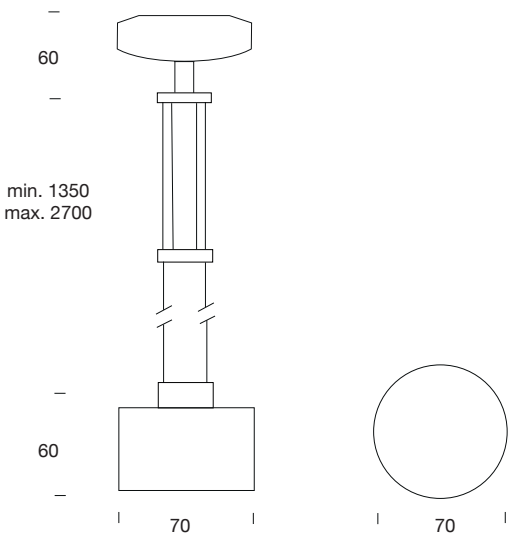

lumexx light systems • Höfkerstraße 24 • 44149 Dortmund • fon: +49 231 / 494 86 31 • fax: +49 231 / 494 86 32 • www.lumexx.de • info@lumexx.de